

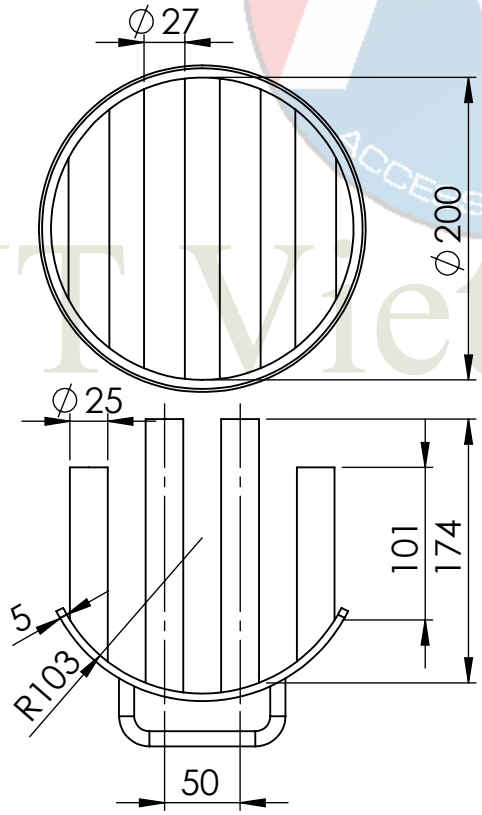

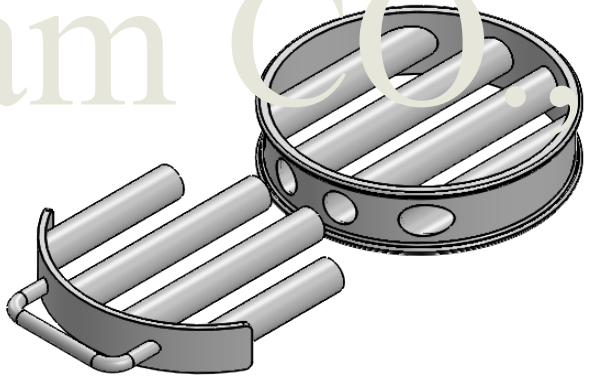

ANT Viet Nam CO., Ltd

Designed	Lê Thanh Tuấn		BỘ NAM CHÂM RÚT LÕI VỆ SINH NHANH D200MM
Approver	Trần Ngọc Ẩn		

Đường kính thanh: 25mm	Nhiệt độ hoạt động: ≤80°C	ANT VIET NAM	Chất liệu: Neodymium Vỏ bộ lọc: Inox 304
Đường kính vỏ: 27mm	Lực từ tính lõi: 10.000-12.000Gauss		Tỉ lệ 1:5