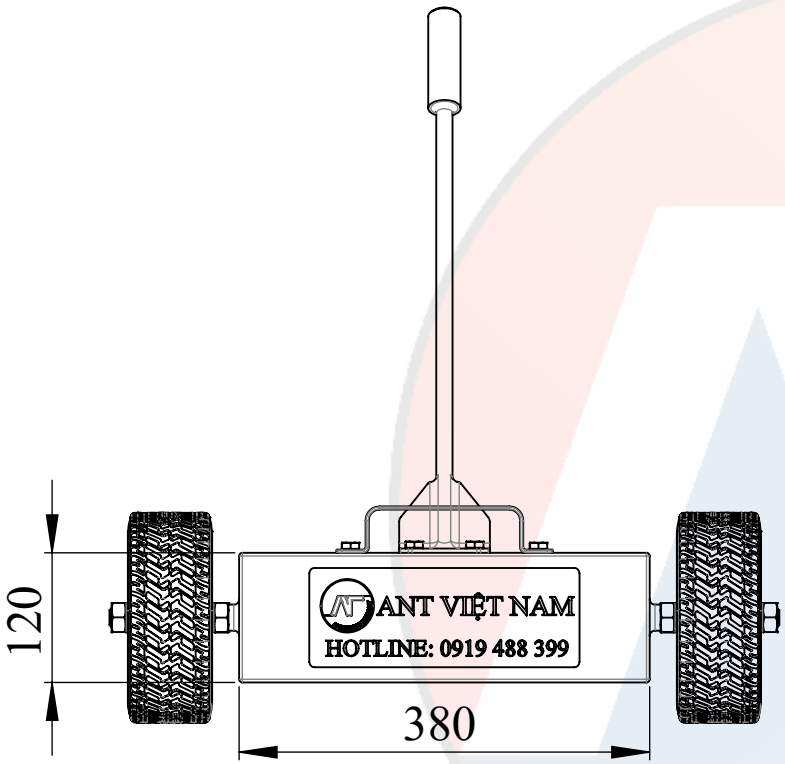

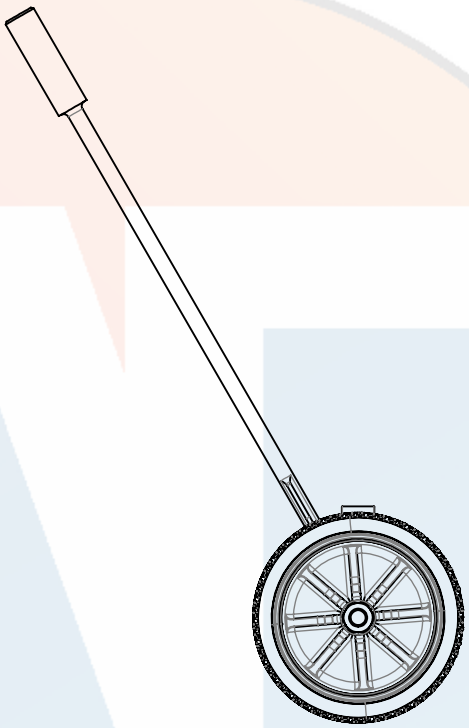

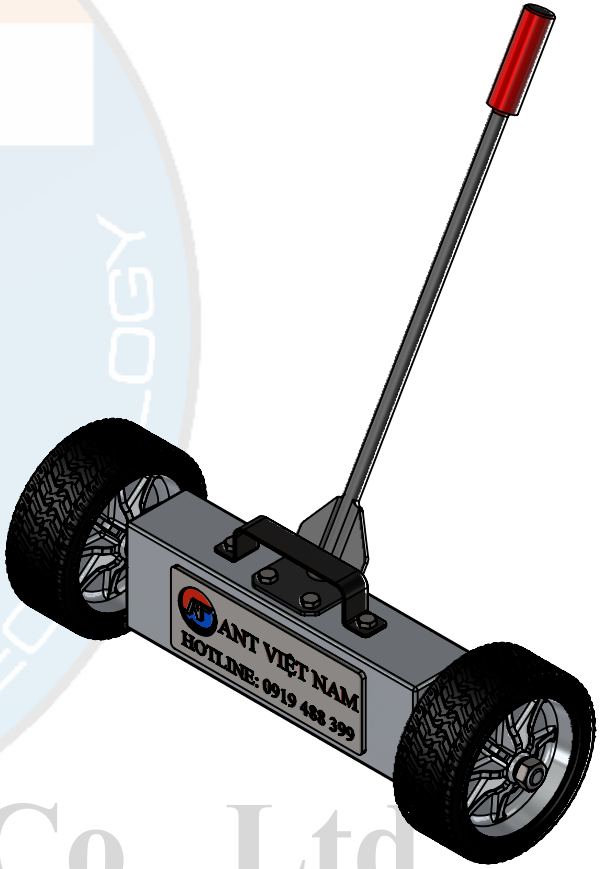

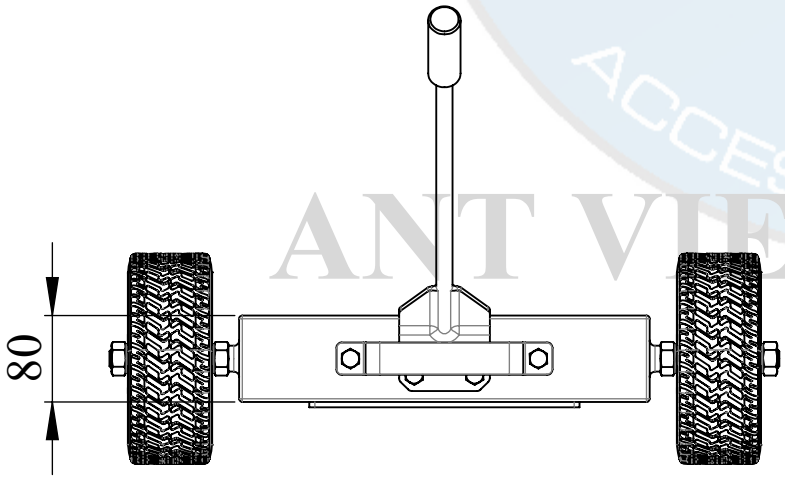

ANT VIET NAM Co., Ltd

ANT VIET NAM Co., Ltd Hotline: 0919488399 – 0909859046 ADD: 7/1 Đường Số 41, KP. 6, P. Linh Đông, Tp. Thủ Đức, Tp.HCM			
DRAW BY	NG.HUỲNH_TẤN_TRUNG		
DESIGNED BY	LÊ_TUẤN_ANH		
CHECK BY	HUỲNH_MINH_KHOA		
APPROVE BY	TRẦN_NGỌC_ÂN		

DRAWING NO:	
MATERIAL:	
WEIGHT:	
CLASS NO:	

PART NAME:
XE HÚT ĐINH BẰNG NAM CHÂM
MODEL ANT-FS-201

QTY:	REV:
SCALE: 1:7	SIZE: A4