Kích Thước Nam Châm 450x150x40

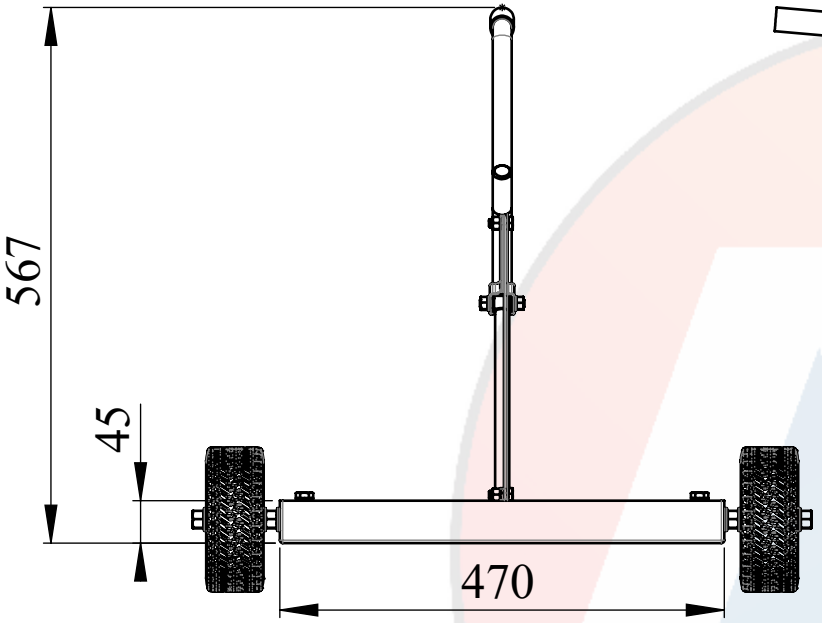

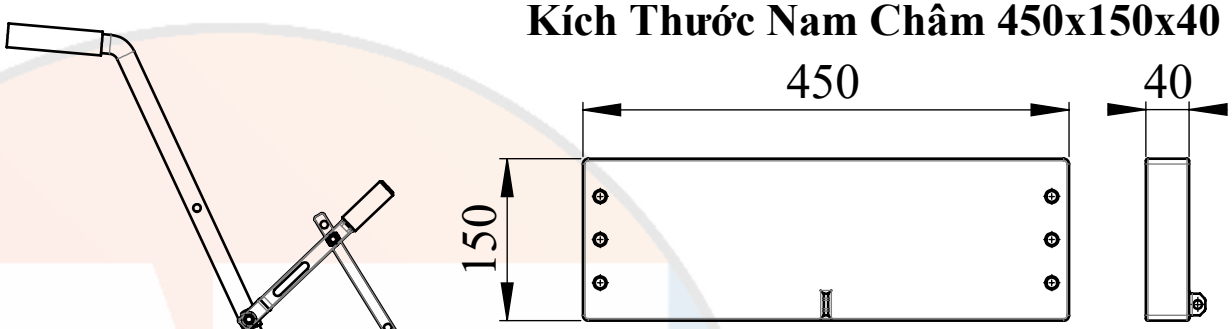

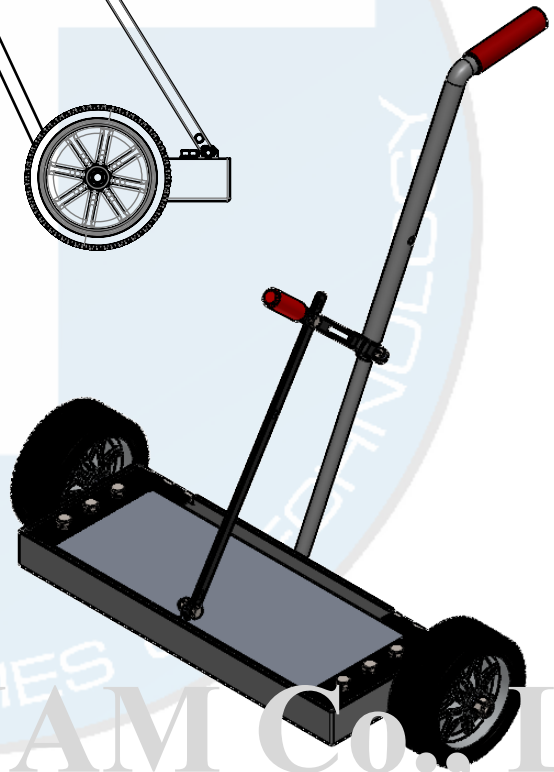

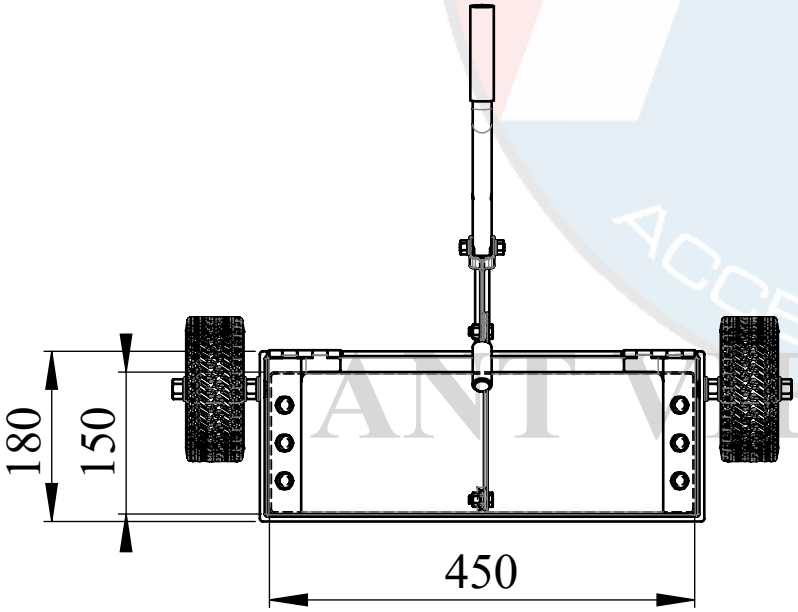

ANT VIET NAM Co., Ltd

ANT VIET NAM Co., Ltd Hotline: 0919488399 – 0909859046 ADD: 7/1 Đường Số 41, KP. 6, P. Linh Đông, Tp. Thủ Đức, Tp.HCM					
DRAW BY	NG.HUỲNH_TẤN_TRUNG			DRAWING NO:	**PART NAME:** XE HÚT ĐINH BẰNG NAM CHÂM MODEL ANT-FR301
DESIGNED BY	LÊ_TUẤN_ANH			MATERIAL:	
CHECK BY	HUỲNH_MINH_KHOA			WEIGHT:	QTY: / REV:
APPROVE BY	TRẦN_NGỌC_ÂN			CLASS NO:	SCALE: 1:8 / SIZE: A4